MEM Bec déverseur de bain sans inverseur positionnement libre - Dark Chrome

MEM

13 672 780

- saillie 280 mm
- jet cascade
- hauteur totale 830 - 900 mm
- hauteur jusqu'au mousseur 665 – 735 mm
- rosace coulissante 130 x 130 mm
- débit d'eau maxi. 47,8 l/min avec une pression d'écoulement de 3 bars

Dark Chrome	13 672 780-19
Chrome	13 672 780-00
Platine brossé	13 672 780-06
Platine	13 672 780-08
Laiton brossé (Or 23cts)	13 672 780-28
Champagne brossé (Or 22cts)	13 672 780-46
Champagne (Or 22cts)	13 672 780-47

MEM Bec déverseur de bain sans inverseur positionnement libre - Dark Chrome

13 672 780

mm [inches]

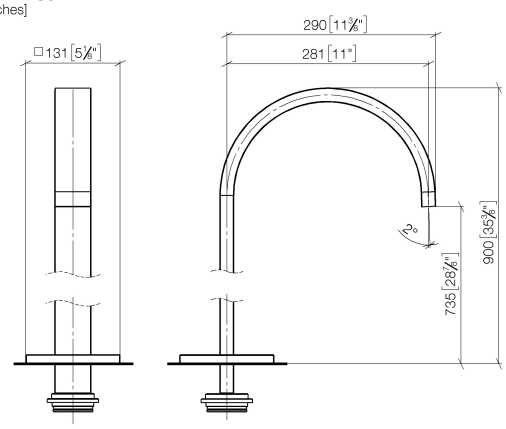

Diagramme de débit

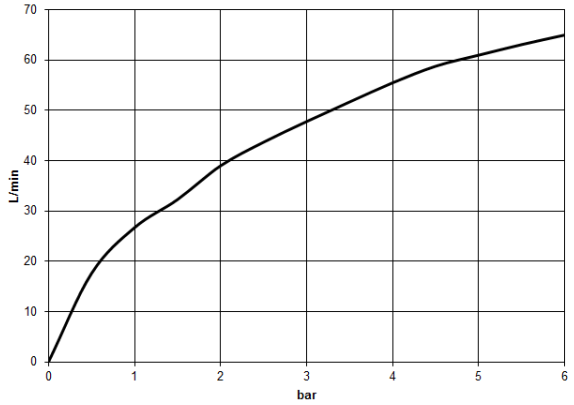

MEM Bec déverseur de bain sans inverseur positionnement libre - Dark Chrome

13 672 780
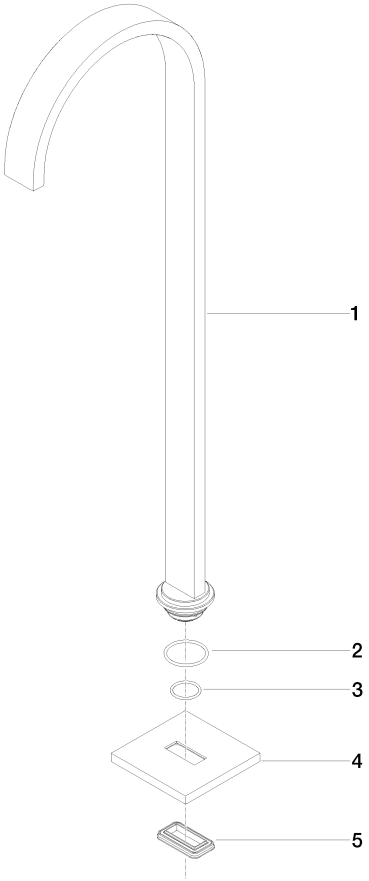
Les pièces pour les autres finitions peuvent être trouvées ici : Chrome